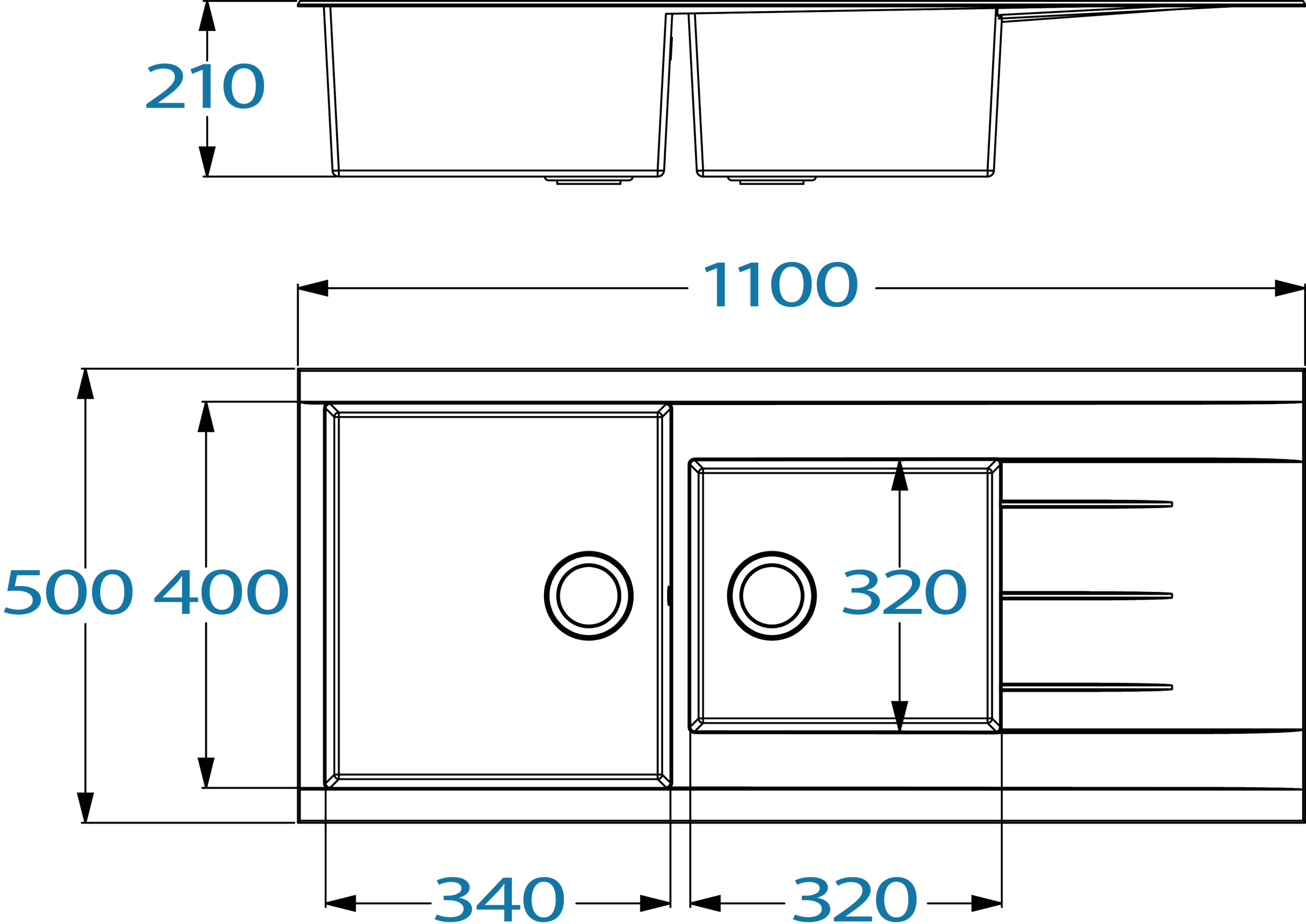
210
1100
500
400
320
340
320