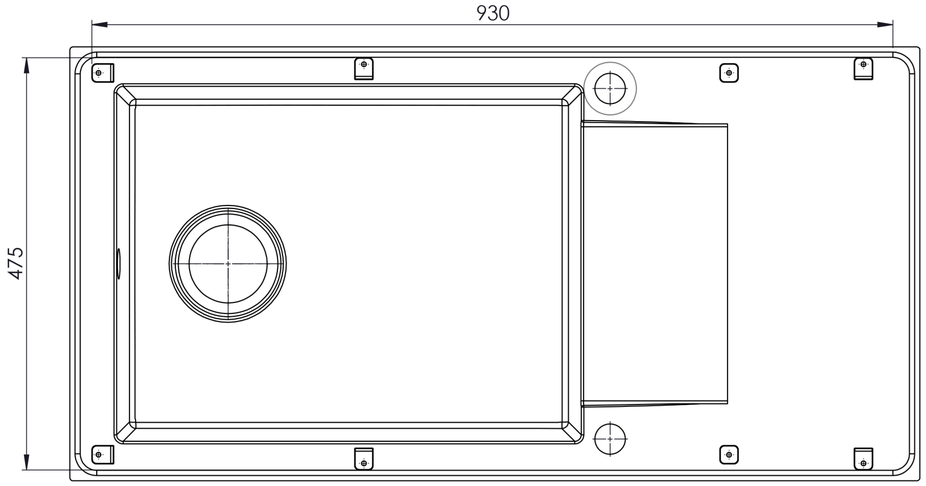

Cutout size

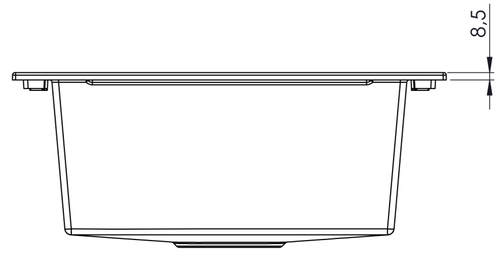

VUE C
270,0°

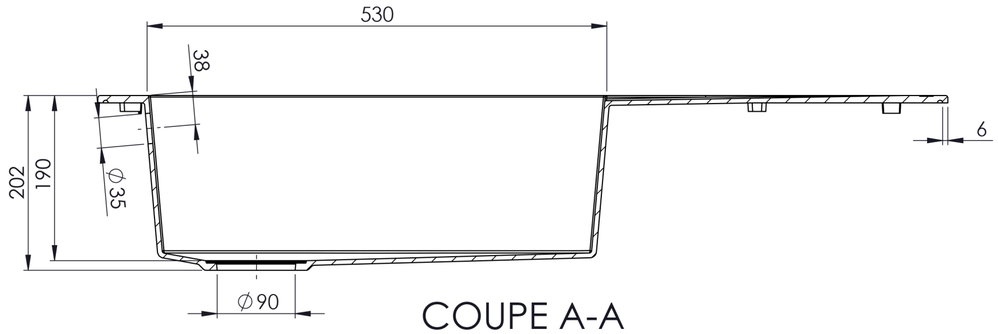

COUPE A-A

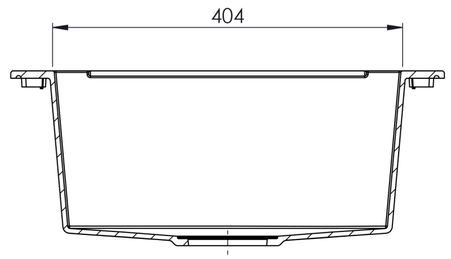
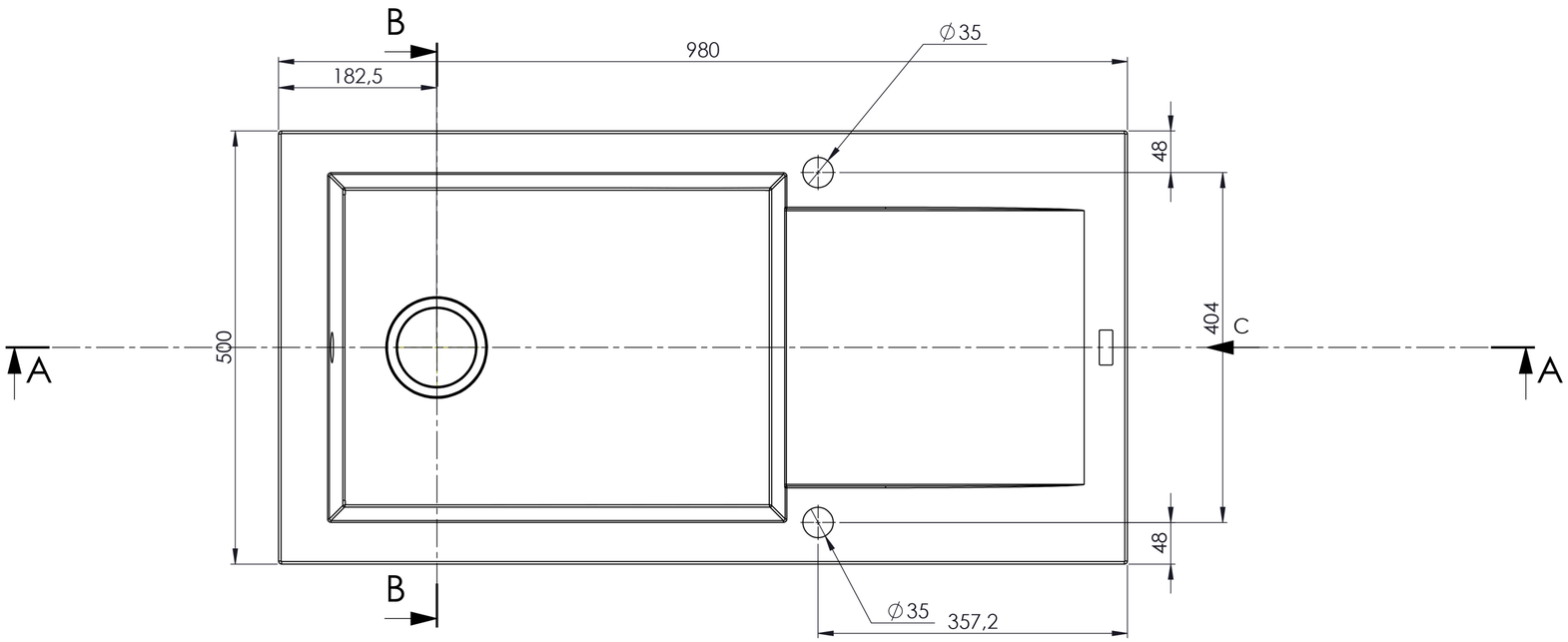
COUPE B-B